Regione Marche | Provincia di Ascoli Piceno

COMUNE DI MONTEPRANDONE

INTERVENTO DI RESTAURO DELLA CHIESA DI S. MARIA DELLE GRAZIE
Santuario di S. Giacomo della Marca

Elaborato:

PROSPETTI
PART. COSTRUTTIVI

STATO ATTUALE - DI PROGETTO

Tavola: 3

Scala: 1:100

Proprietà: COMUNE DI MONTEPRANDONE

Ubicazione: Via Madonna delle Grazie

DATA: Dicembre 2015

IL COMMITTENTE
Comune di Monteprandone

IL PROGETTISTA
Dott. Ing. Daniele Guidotti

AUTORIZZAZIONI:

VISTO:

STUDIO DI INGEGNERIA: Dott. Ing. DANIELE GUIDOTTI - Via Tevere n° 7 - 63100 ASCOLI PICENO - Tel./Fax 073642343 - Cell. 3385433153
e-mail: daniele.guidotti@libero.it - pec: daniele.guidotti@ingpec.eu

PROSPETTO OVEST

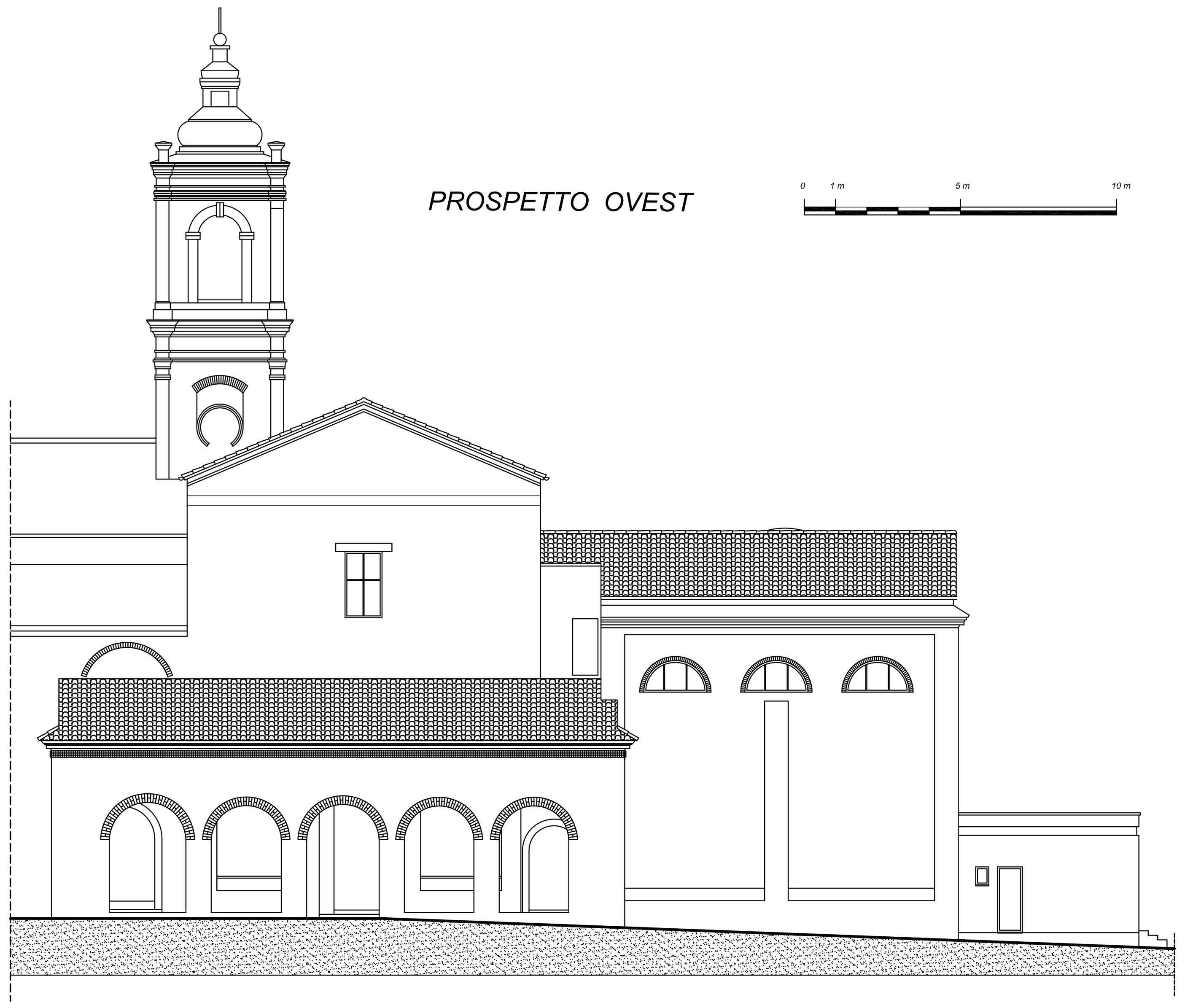

PROSPETTO NORD

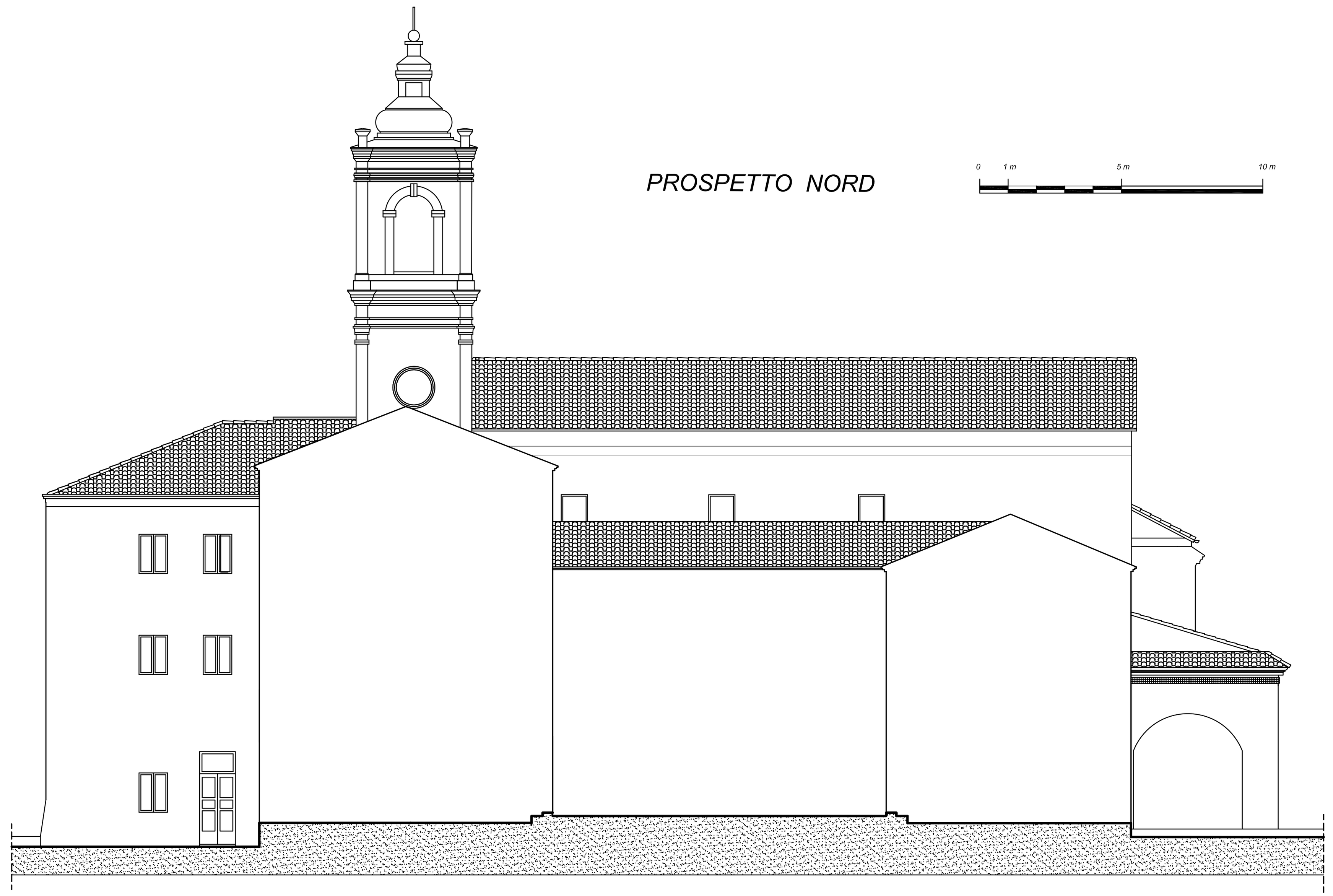

PROSPETTO EST

PROSPETTO SUD

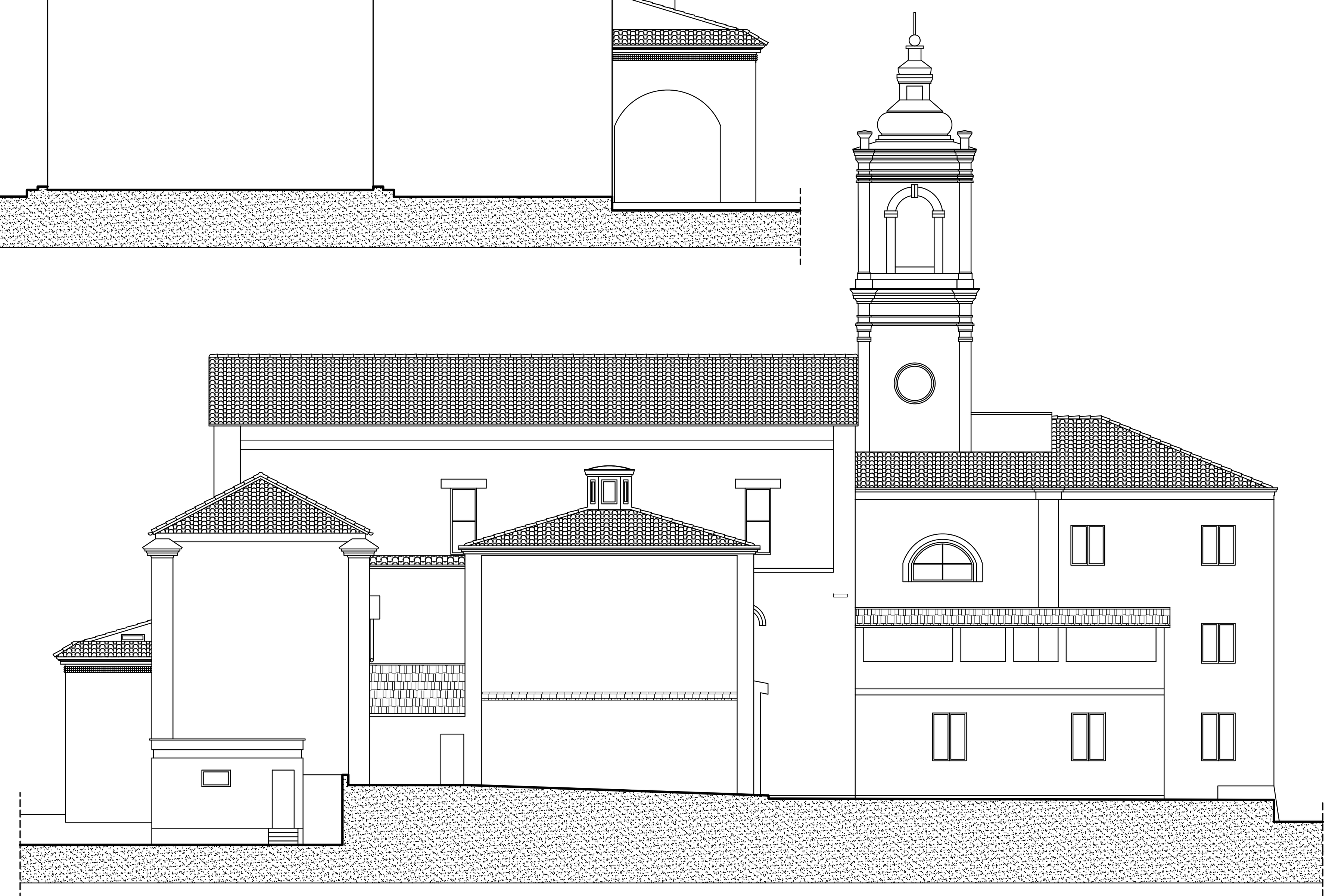

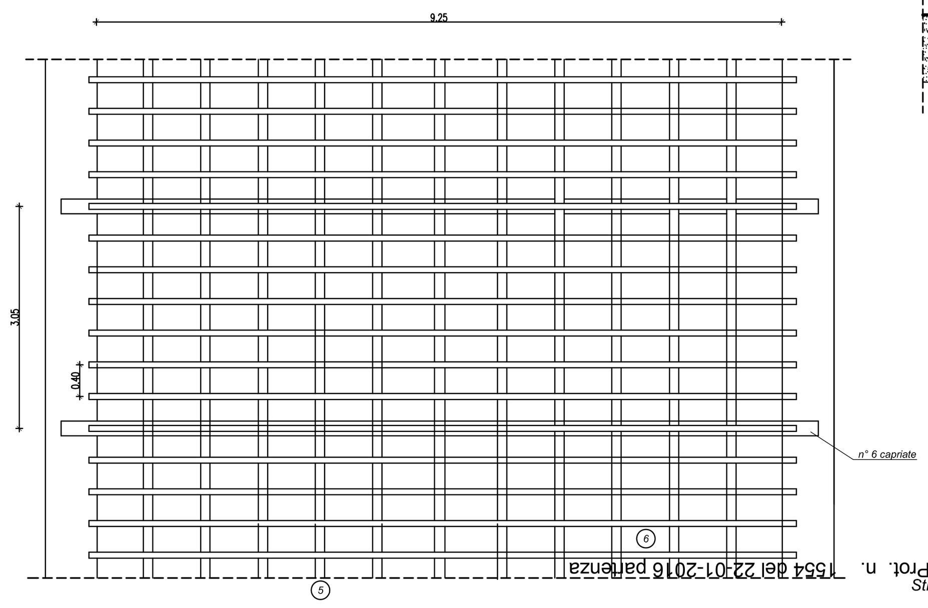

Particolare copertura scala 1:50

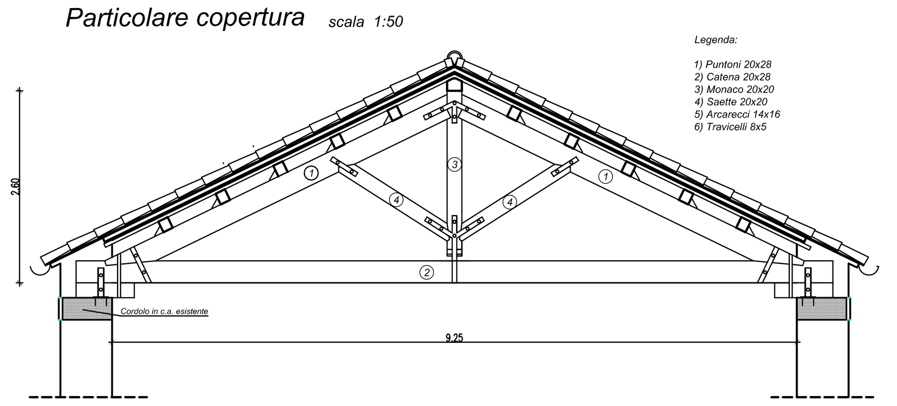

Legenda:
1) Puntoni 20x28
2) Catena 20x28
3) Monaco 20x20
4) Saette 20x20
5) Arcarecci 14x16
6) Travicelli 8x5

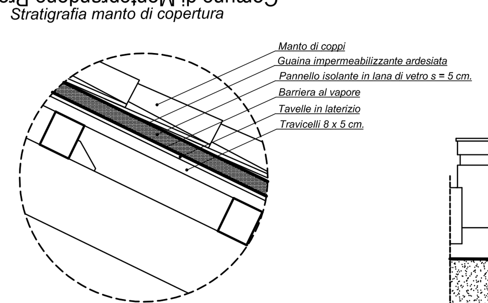

Stratigrafia manto di copertura

Comune di Monteprandone Prot. n. 1554 del 22-01-2016 partenza