CITTA' DI PORTO SAN GIORGIO

Provincia di Fermo - Servizi Tecnici del Territorio

LAVORI DI RIQUALIFICAZIONE URBANA DI VIALE CAVALLOTTI

PROGETTO ESECUTIVO 2° STRALCIO

tav. n.	*oggetto:*	*scala:*
6	PARTICOLARI COSTRUTTIVI	

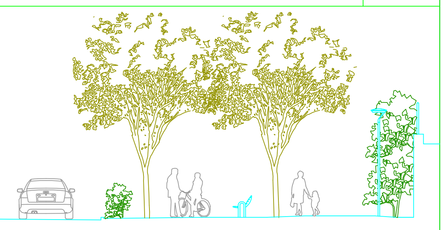

PROGETTISTI

Arch. S. CENSI

Geom. A. PALMIERI

R.U.P.
Dirigente Settore Servizi Tecnici del Territorio
Ing. F. CLARETTI

data: Dicembre 2015

FOTO LAMPIONE ESISTENTE DA SOSTITUIRE

FOTO LAMPIONE ESISTENTE DA SOSTITUIRE

Particolare lampione di progetto LED o similare non in scala

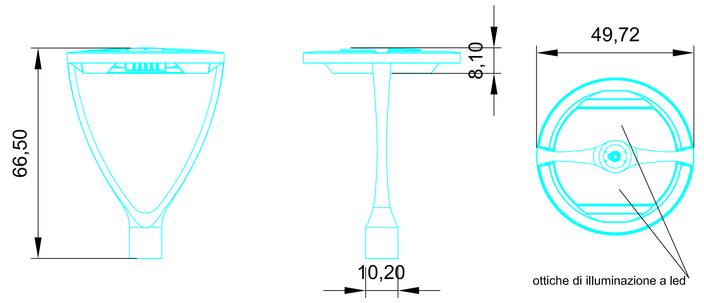

FOTO LAMPIONE DI PROGETTO

Particolare palo di progetto LED non in scala

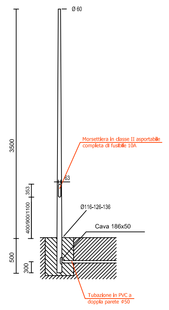

Particolare pozzetto di derivazione per collegamento alla struttura

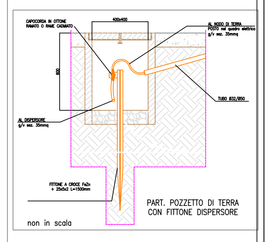

PARTICOLARE REALIZZAZIONE PISTA CICLABILE IN ASSENZA DI RADICI DI ALBERI AVENTI DIAMENTRO MAGGIORE DI CM 2.00

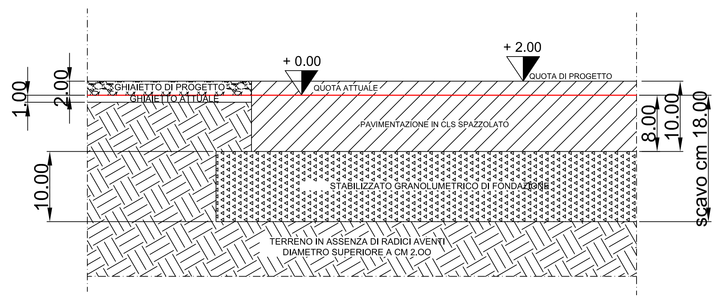
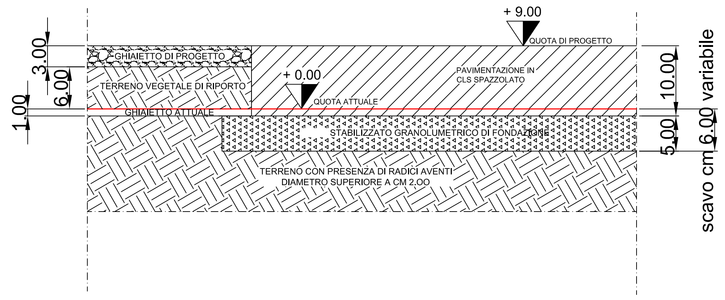
PARTICOLARE REALIZZAZIONE PISTA CICLABILE IN PRESENZA DI RADICI DI ALBERI AVENTI DIAMENTRO MAGGIORE DI CM 2.00