Gea Soc. Coop. - Prevenzione Rischio Sismico -
via Chiusa, 6/A - 60027 Osimo (An)
e-mail: info@geacoop.eu
sito: www.geacoop.eu
telefono: 339 7770445

ADEGUAMENTO SISMICO DELLA SCUOLA MATERNA CECI SITA IN VIA SCANDALLI

- PROGETTO DEFINITIVO/ESECUTIVO -

STATO DI PROGETTO - fondazione piattaforma elevatrice

COMMITTENTE: Comune di Camerano

PROGETTISTA: Ing. Alessandro Bianchi

Gruppo di lavoro: Ing. Cinzia Scopece

REV.	DATA	MOTIVO	SCALA	TAVOLA
00	Febbraio 2017		1:50 1:20	P02

N.B.: TUTTE LE MISURE DEVONO ESSERE RIVERIFICATE A CURA DELL'IMPRESA ESECUTRICE. OGNI LAVORAZIONE ED EVENTUALE MODIFICA DEVE ESSERE PREVENTIVAMENTE APPROVATA DALLA DIREZIONE LAVORI

PIANO FONDAZIONE

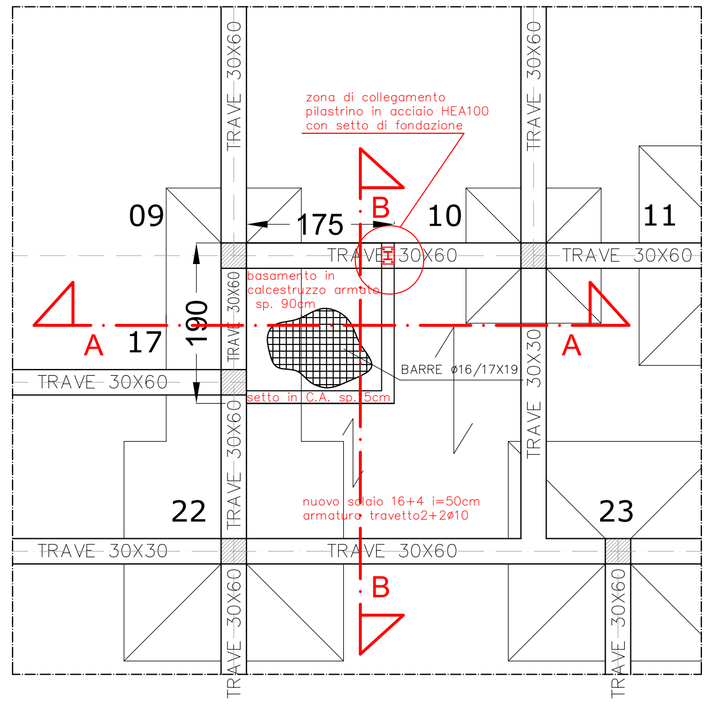

PIANO PRIMO

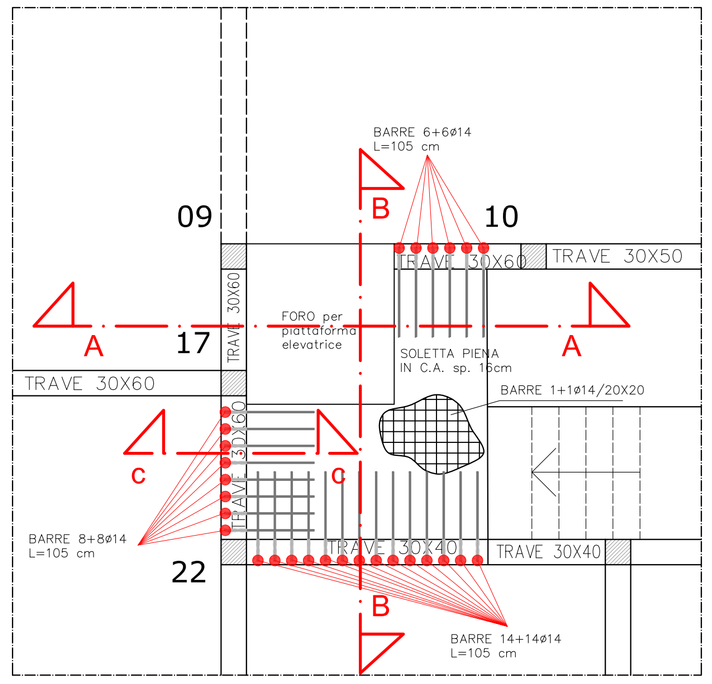

SEZIONE A-A

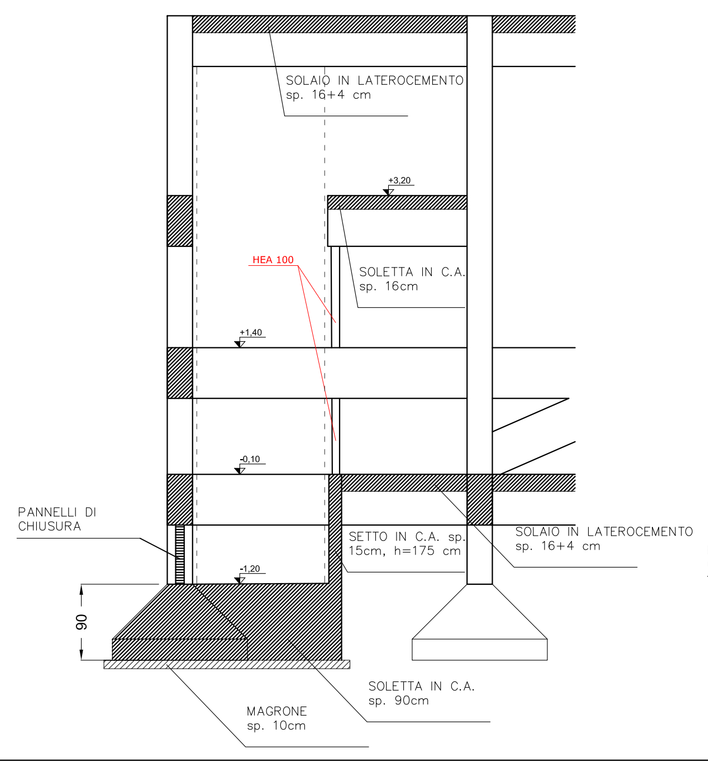

SEZIONE B-B

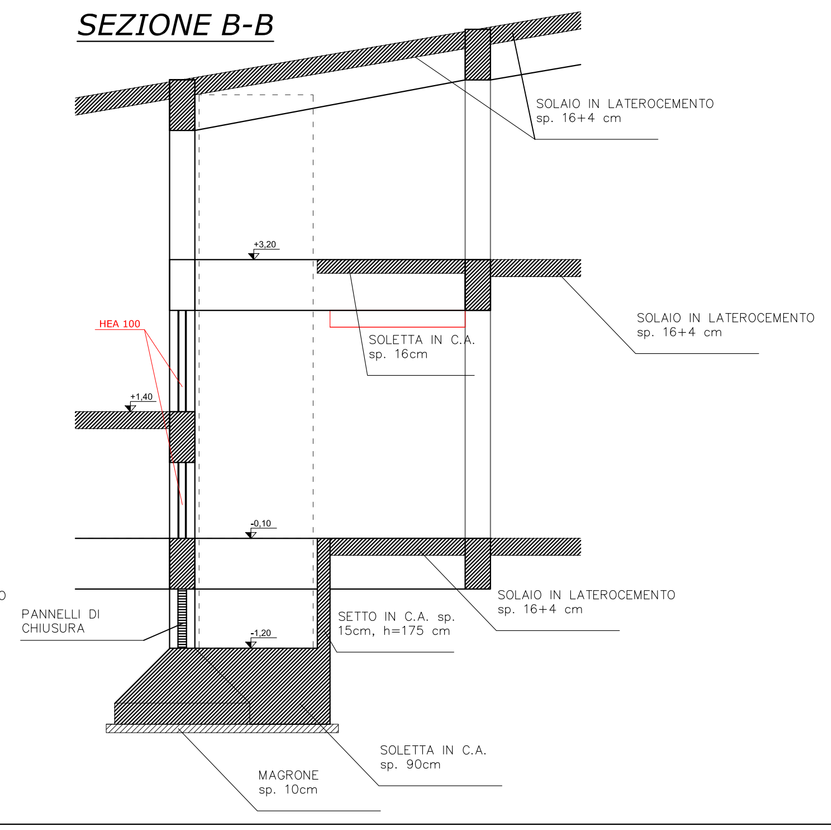

ARMATURA FONDAZIONE

Ferri di parete

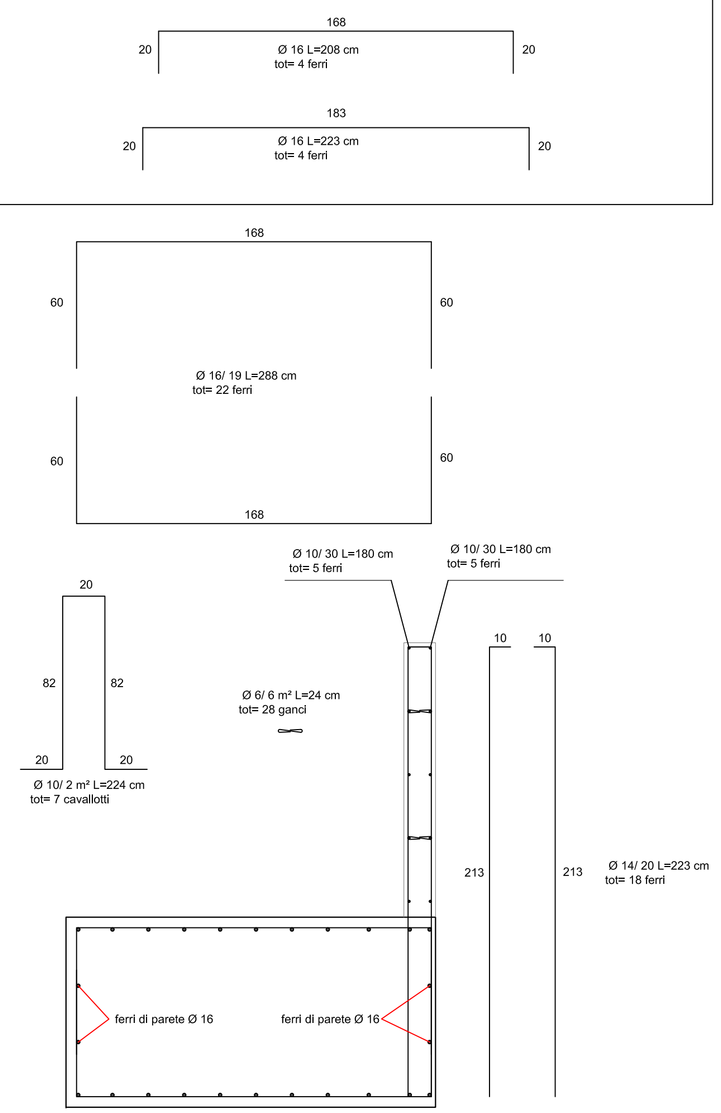

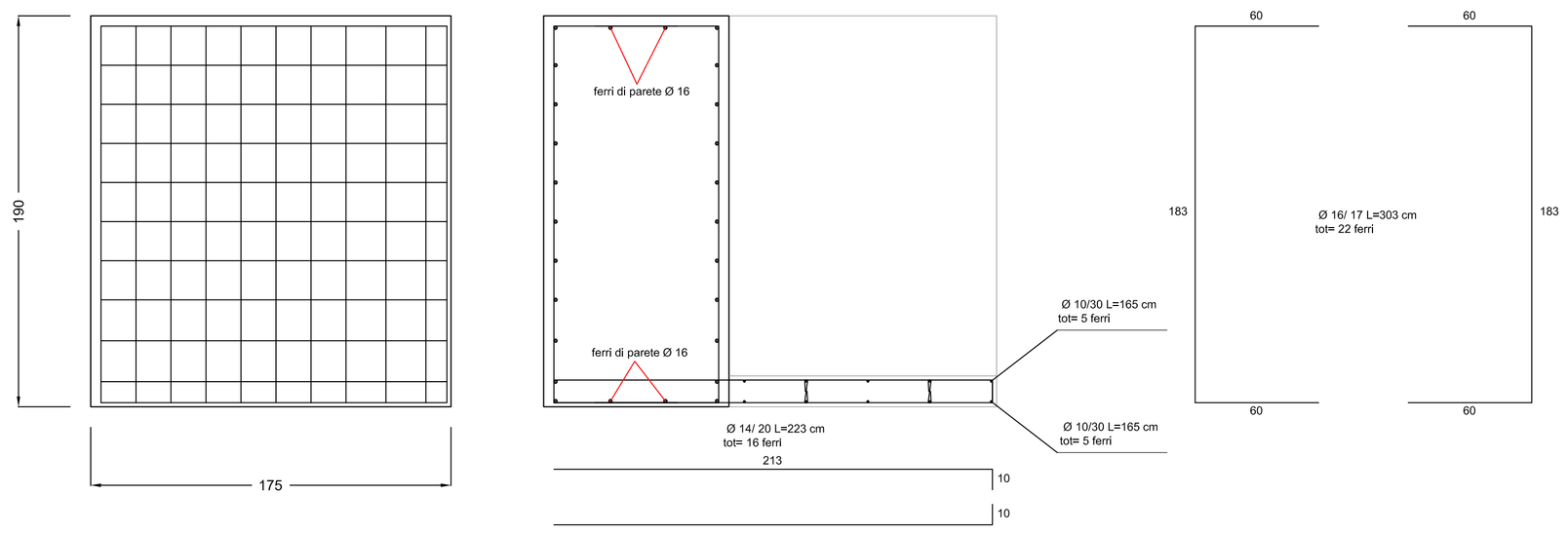

ARMATURA SOLETTA PIANO PRIMO

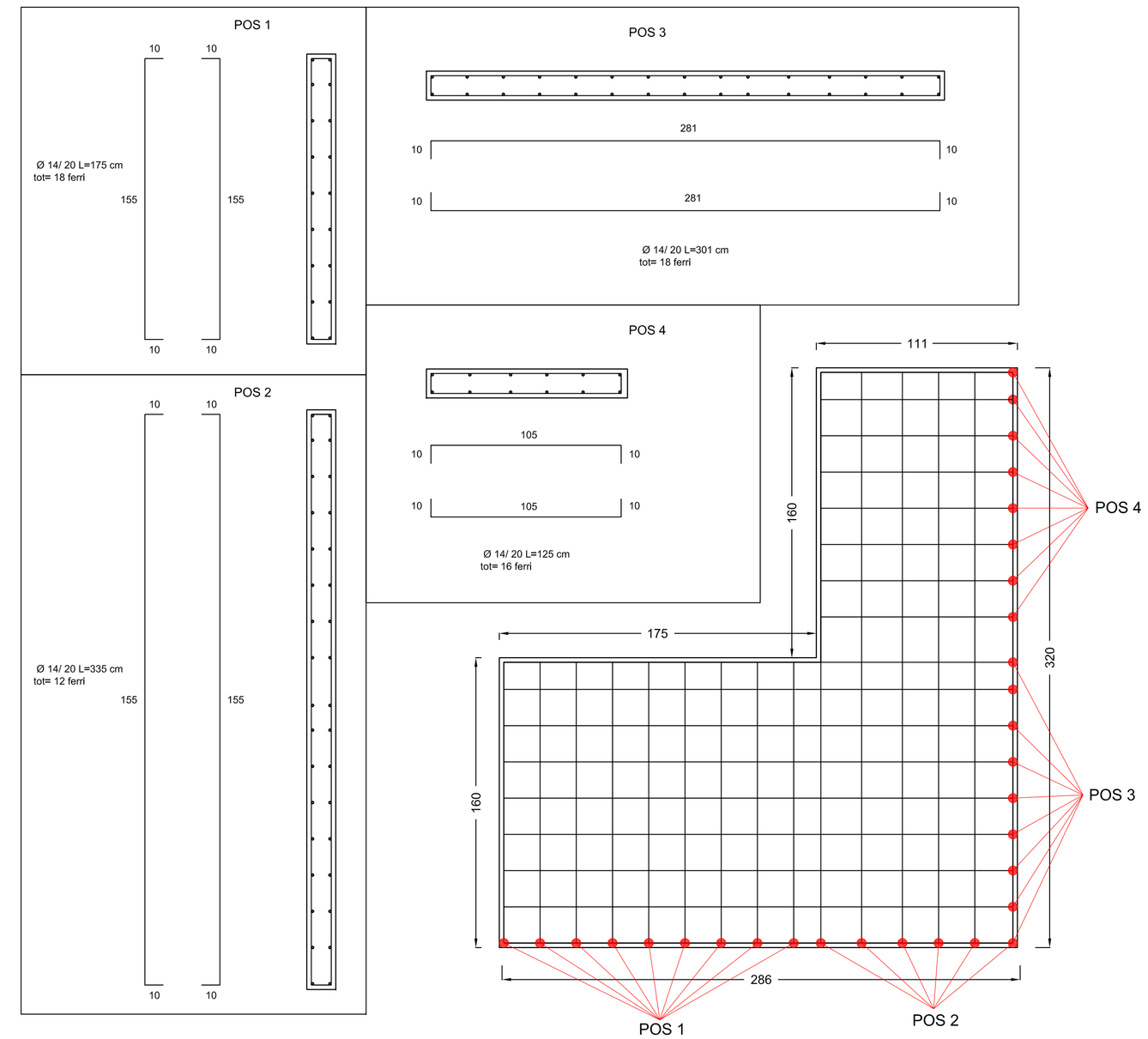

PARTICOLARE TAGLIO TRAVE

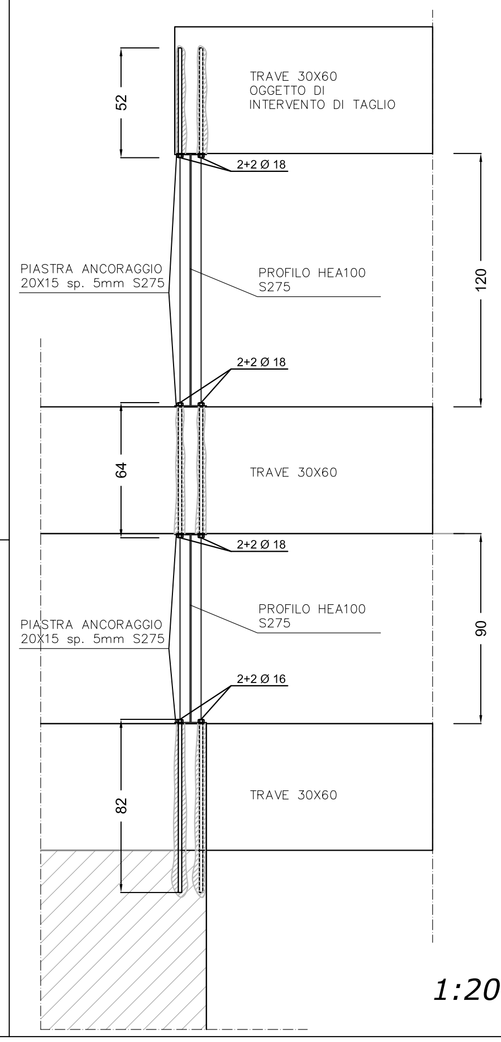

1:20

SEZIONE C-C

PARTICOLARE ANCORAGGIO SOLAIO PIANO PRIMO

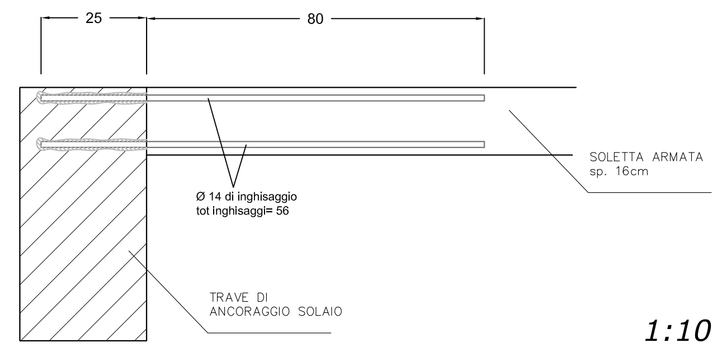

1:10

PARTICOLARE PIASTRA ANCORAGGIO HEA

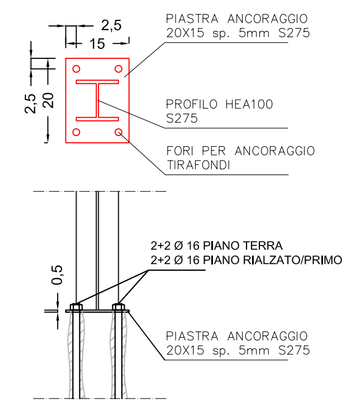

1:10